SERRURE À PLAQUER

OJMAR

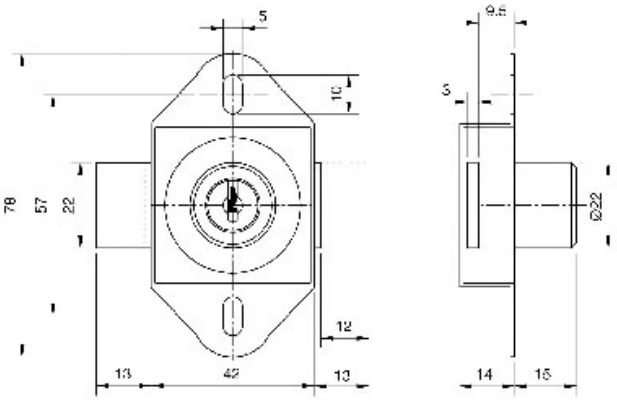

http://www.socomenal.com/serrure-a-plaquer-p3130

Tel : 03 88 78 96 96 Fax : 02 43 30 26 16 www.socomenal.com