SERRURE BATTEUSE ZAMAC

OJMAR

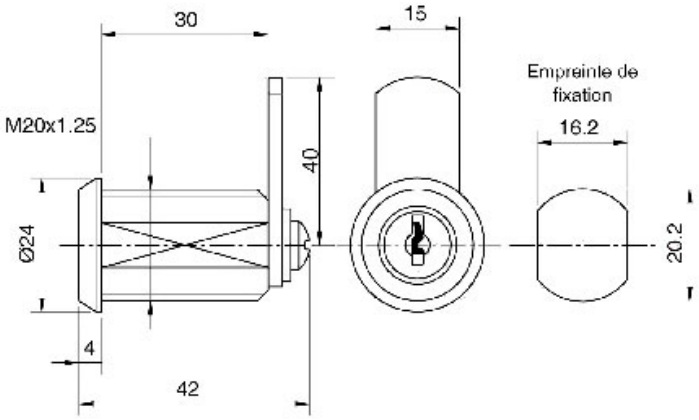

Tel : 03 88 78 96 96 Fax : 02 43 30 26 16 www.socomenal.com

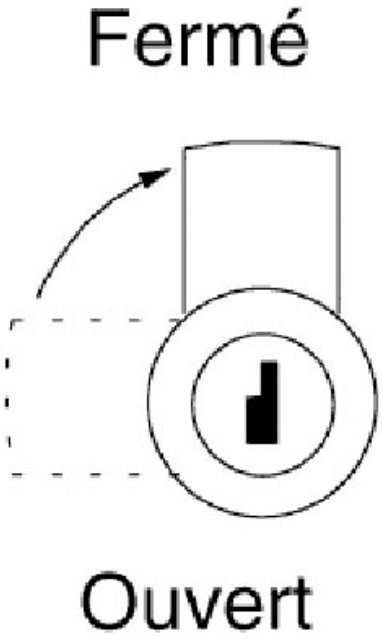
Fermé
Ouvert