SERRURE ESPAGNOLETTE POUR DEMI CYLINDRE EUROPÉEN

JUNIE

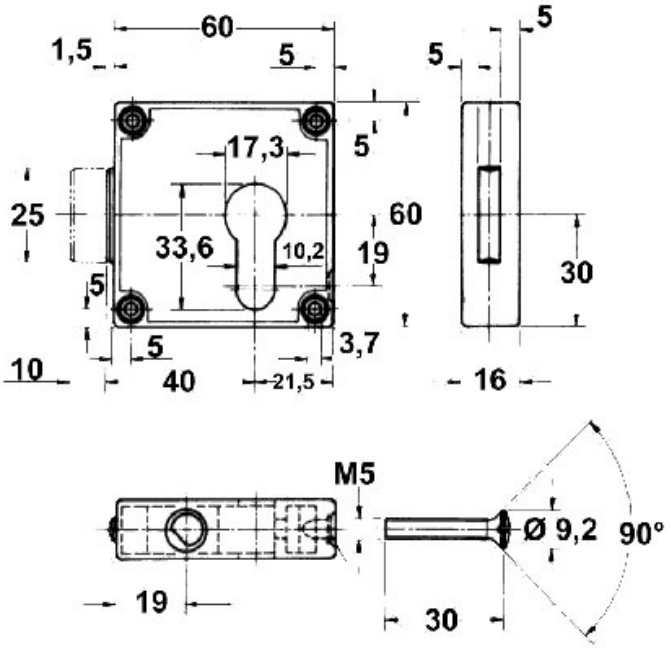

Tel : 03 88 78 96 96 Fax : 02 43 30 26 16 www.socomenal.com

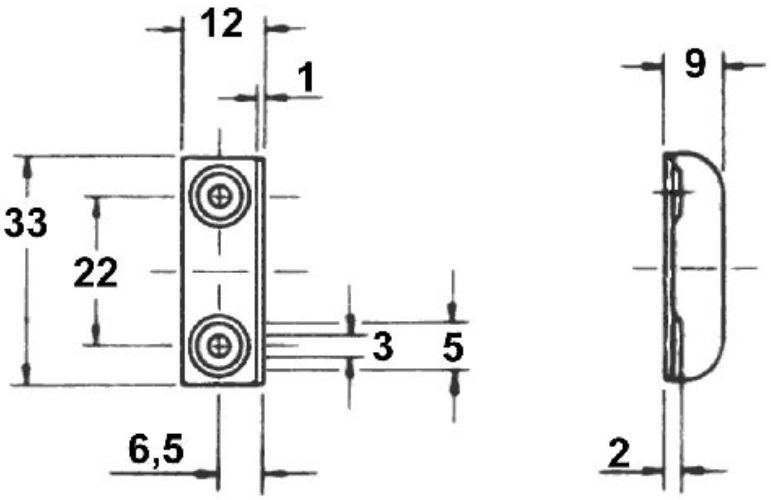
12
1
9
33
22
3
5
6,5
2