SPATULE À LISSER

PRUNIER

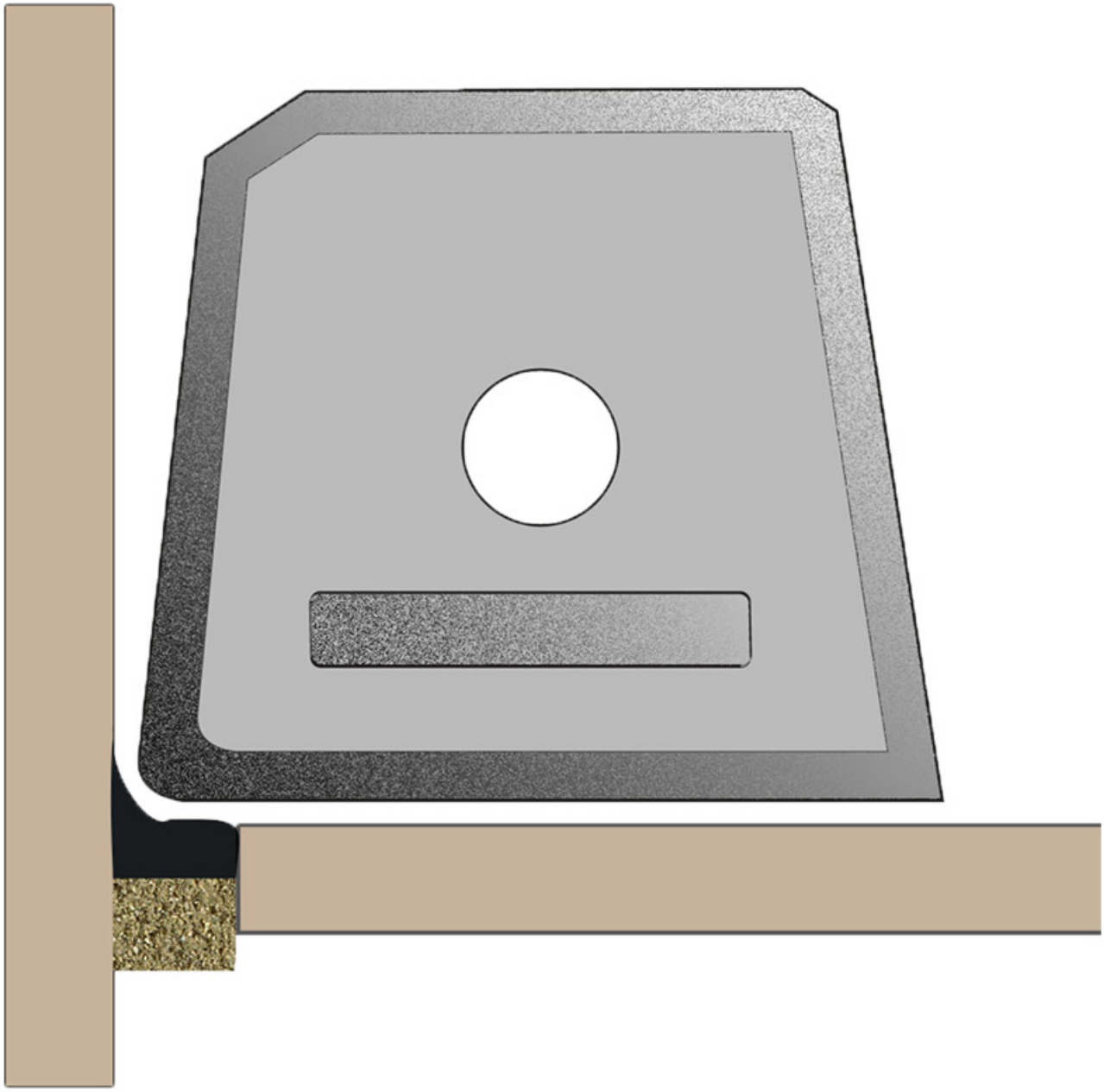

http://www.socomenal.com/spatule-a-lisser-p64156
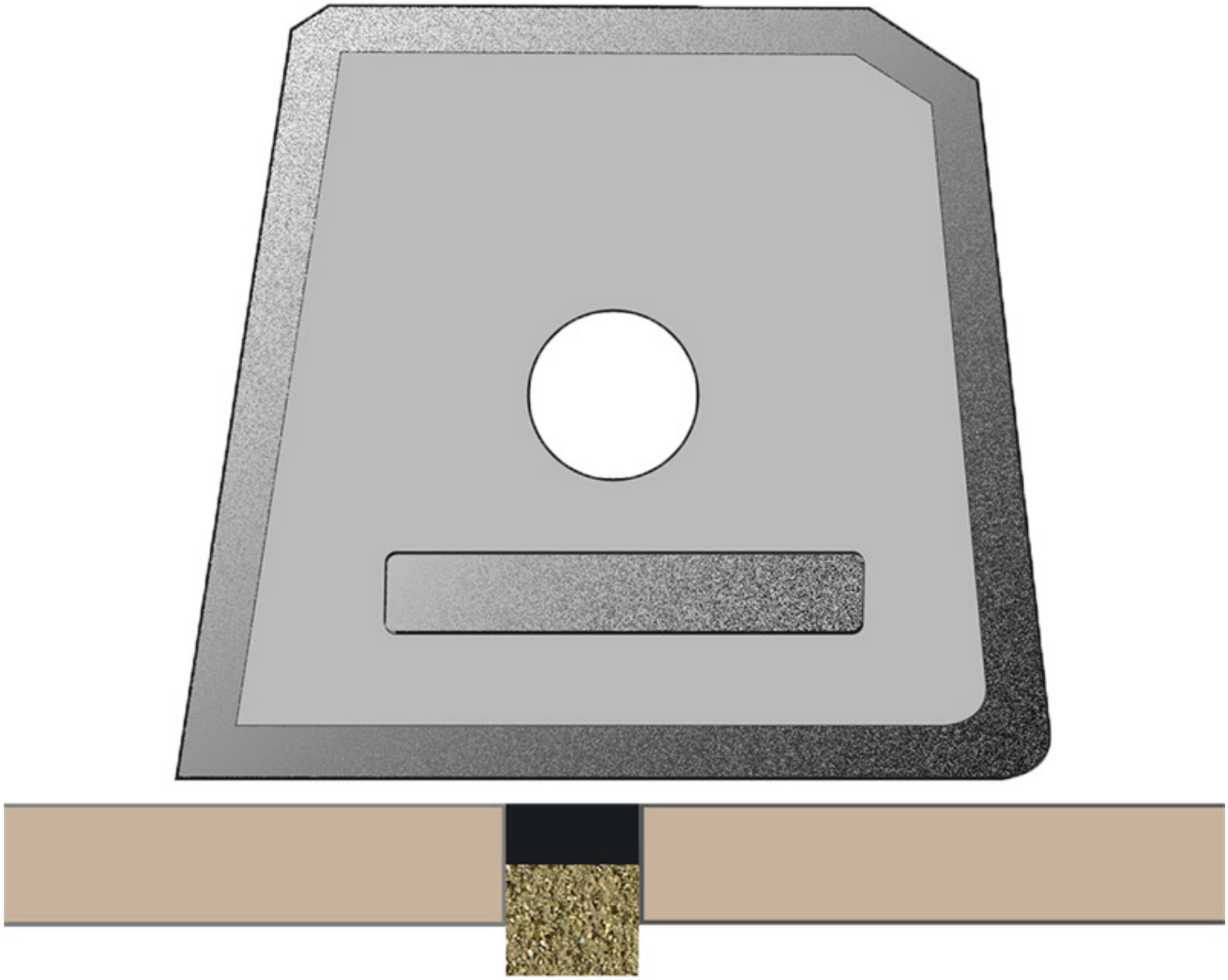
Tel : 03 88 78 96 96 Fax : 02 43 30 26 16 www.socomenal.com