SUPPORT DE TABLETTE EN T
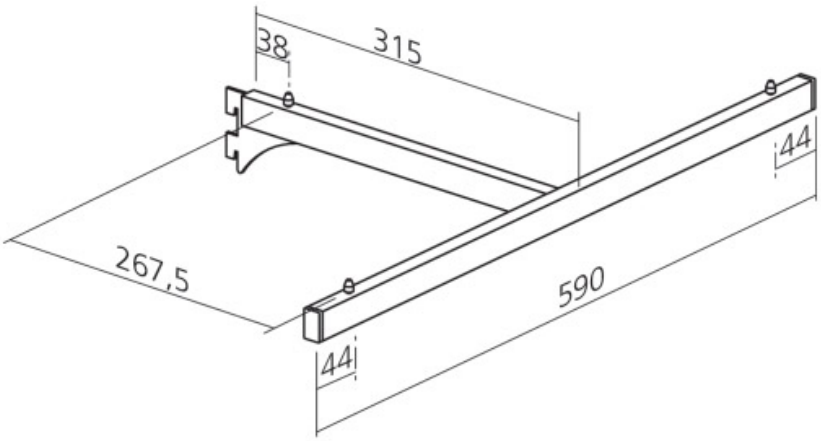
SOFADI