KIT TIROIR À L'ANGLAISE HAUTEUR 144 INNOTECH ATIRA

HETTICH

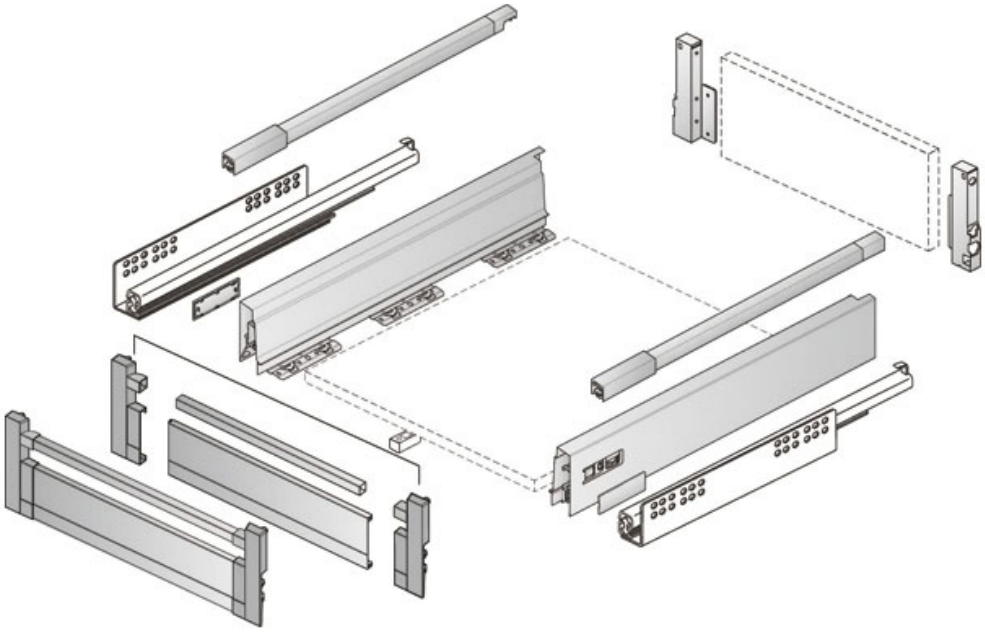

http://www.socomenal.com/tiroir-a-l-anglaise-hauteur-144-innotech-atira-p57948

Tel : 03 88 78 96 96 Fax : 02 43 30 26 16 www.socomenal.com