TIROIR CAISSE INOX AVEC SERRURE

PRIOLINOX

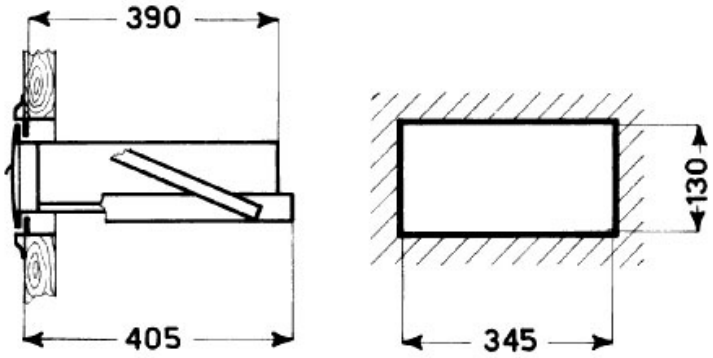

http://www.socomenal.com/tiroir-caisse-inox-avec-serrure-p5253

Tel : 03 88 78 96 96 Fax : 02 43 30 26 16 www.socomenal.com