VIS DE RÉGLAGE DE VÉRIN M 8
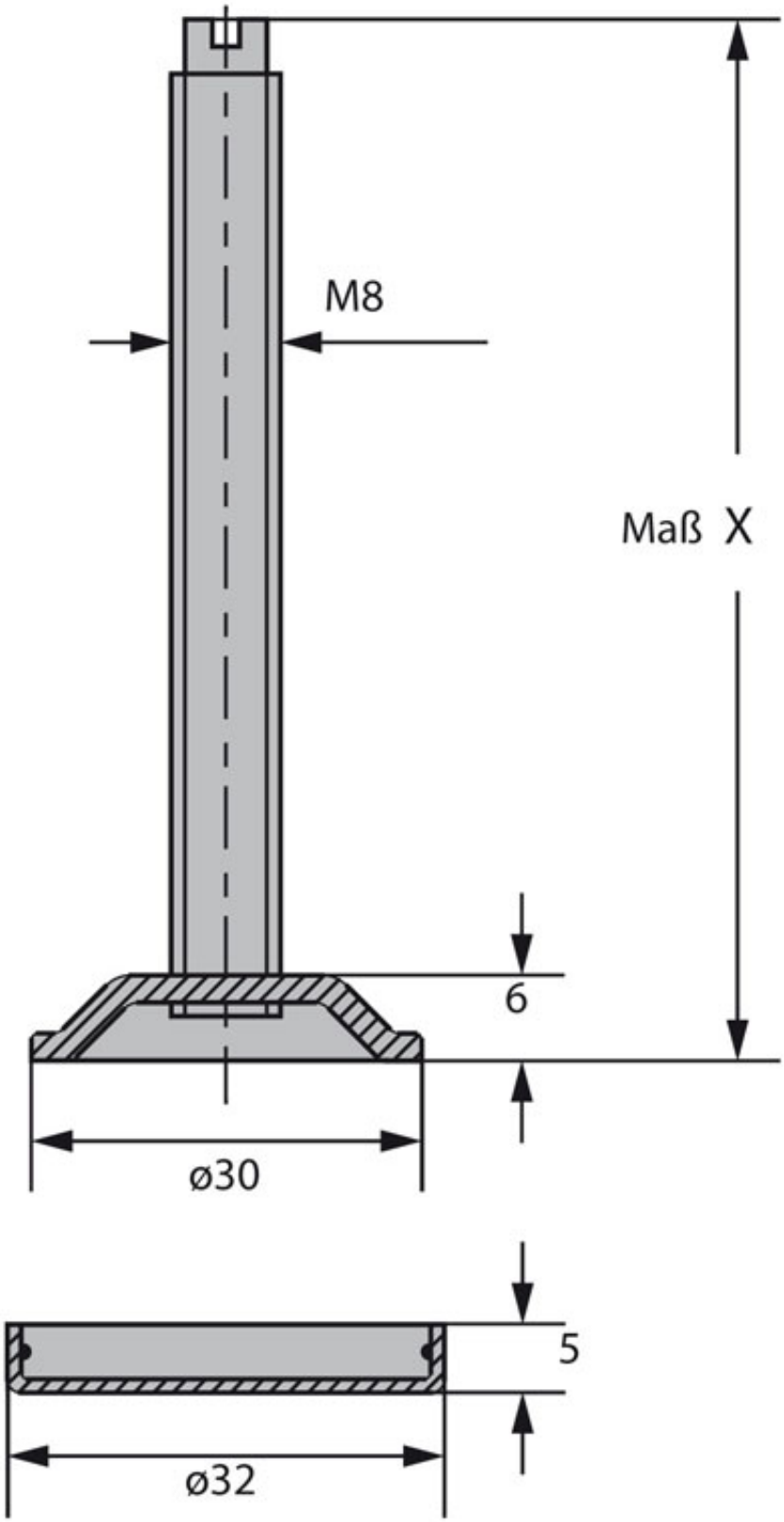
HETTICH